RFD 77820 SS



Características gerais:

- Combinado de instalação livre french door
- Motor inverter com compressor de alta eficiência
- Tecnologia IonClean - neutraliza bactérias e maus odores
- No Frost LongLife com 3 circuitos independentes
- Display digital com indicador e controlo da temperatura do frigorífico e congelador
- Detalhes cromados
- Função férias
- Gourmet Box com guias telescópicas e softclose, iluminação interior, display e touch control com regulação independente da temperatura entre -2ºC e +3ºC
- 2 Vita Care Box c/ reguladores independentes de humidade
- Iluminação LED no topo e na parte traseira do frigorífico
- Tecnologia TempGuard Radar
- Iluminação interior no congelador
- Gaveta extraível telescópica softclose com uma bandeja profunda e duas gavetas especiais para carne e peixe
- Gaveta extraível telescópica softclose com uma bandeja superior com guias telescópicas
- Gavetas no congelador completamente desmontáveis para facilitar a limpeza
- Puxador oculto

Medidas exteriores

↑**1898 mm** →**833 mm** ↗ **685mm**

Cor	Código	EAN
• Inox	113430005	8434778001488

Desenho técnico

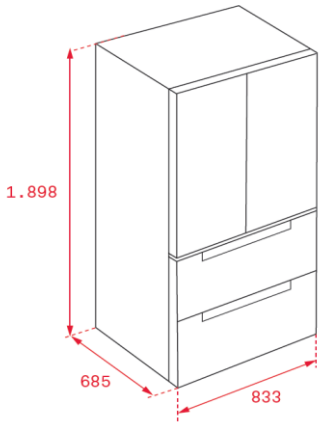

Dados técnicos

• Classificação energética	E
• Classificação climática	SN/N/ST/T
• Consumo de energia	0,915 kWh / 24h
• Capacidade de congelação	13 Kg/ 24h
• Consumo de energia anual	314 kWh / ano
• Nível de ruído	42 dBA
• Tensão / frequência	230V / 50 Hz
• Volume total	535 litros

A Teka Portugal SA, declina toda a sua responsabilidade mediante eventuais alterações de produto, inexatidões devidas a erros de transcrição, impressão ou fotográficos.

RFD 77820 GBK



Características gerais:

- Combinado de instalação livre french door
- Motor inverter com compressor de alta eficiência
- Tecnologia IonClean - neutraliza bactérias e maus odores
- No Frost LongLife com 3 circuitos independentes
- Display digital com indicador e controlo da temperatura do frigorífico e congelador
- Detalhes cromados
- Função férias
- Gourmet Box com guias telescópicas e softclose, iluminação interior, display e touch control com regulação independente da temperatura entre -2ºC e +3ºC
- 2 Vita Care Box c/ reguladores independentes de humidade
- Iluminação LED no topo e na parte traseira do frigorífico
- Tecnologia TempGuard Radar
- Iluminação interior no congelador
- Gaveta extraível telescópica softclose com uma bandeja profunda e duas gavetas especiais para carne e peixe
- Gaveta extraível telescópica softclose com uma bandeja superior com guias telescópicas
- Gavetas no congelador completamente desmontáveis para facilitar a limpeza
- Puxador oculto

Medidas exteriores

↑**1898 mm** →**833 mm** ↗ **685mm**

Cor	Código	EAN
• Vidro preto	113430004	8434778001471

Desenho técnico

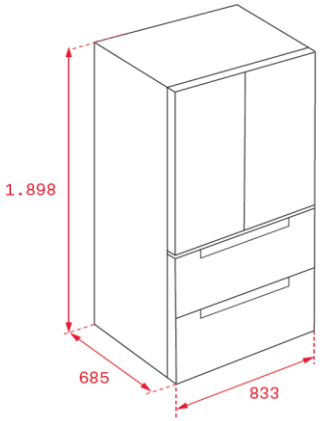

Dados técnicos

• Classificação energética	E
• Classificação climática	SN/N/ST/T
• Consumo de energia	0,915 kWh / 24h
• Capacidade de congelação	13 Kg/ 24h
• Consumo de energia anual	314 kWh / ano
• Nível de ruído	41 dBA
• Tensão / frequência	230V / 50 Hz
• Volume total	535 litros

A Teka Portugal SA, declina toda a sua responsabilidade mediante eventuais alterações de produto, inexatidões devidas a erros de transcrição, impressão ou fotográficos.